令和３年度国体予選
6月26日（土）
桐生ガススポーツセンター
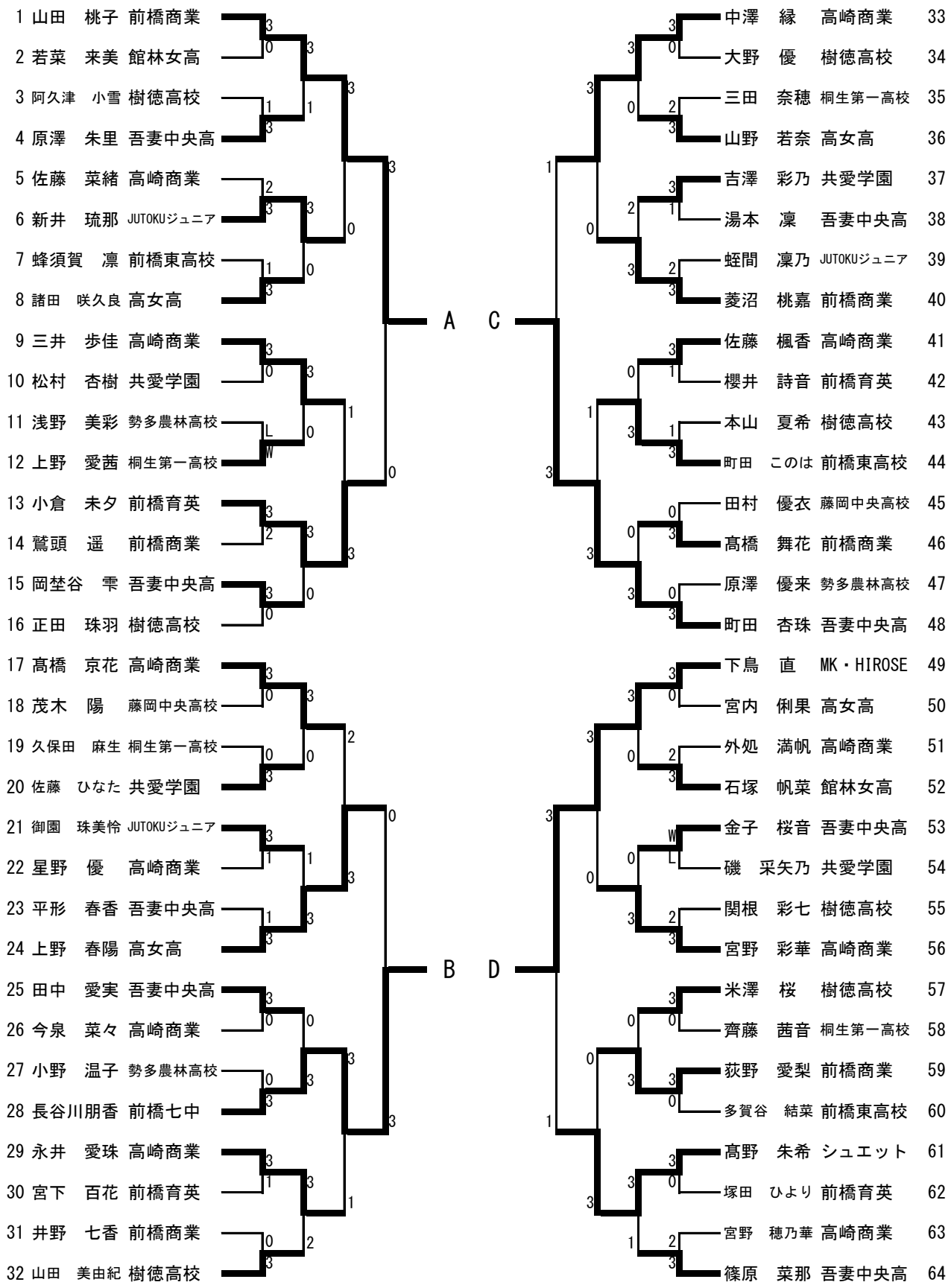
# 女子シングルス