令和５年

春季館林市民卓球大会

主　催　館林市体育協会

主　管　館林市卓球協会

後　援　館林市
　　館林市教育委員会

協　賛　日本卓球株式会社

日　時　令和５年４月１６日（日）
　　午前８時　開館、受付開始
　　午前９時　開会式

会　場　ダノン城沼アリーナ
　　（城沼総合体育館）

大 会 役 員

名誉顧問	川島 健治		
大会会長	相川 敏雄		
大会副会長	塚田 了右	鈴木 義明	大塚 均
	相澤 幸司	大山 伸	宮下 芳之
	髙橋 一哲		
大会委員長	野辺沼 輝二		
大会副委員長	江田 健司	柏瀬 博	阿部 正之
審判長	中里 佳弘		
副審判長	野辺沼 輝二	阿部 正之	
進行委員長	松村 幸利		
副進行委員長	海老沼 弘太	飯島 隆	島野 勝美
進行委員	細川 孝夫	遠藤 雅一	蛭田 愛彦
	三田 光臣	宇治川 雅昭	田部井 進
	山田 和宏	高橋 厳太	野辺沼 勇夫
	高橋 学	森田 悦代	瀬山 達彦
	阿部 大輝	加藤 敬子	
記録委員長	関根 弘		
副記録委員長	宮内 康司		
記録委員	山田 雄子	石井 侯雄	小倉 誠一
報道委員長	大竹 昭三		
報道委員	石井 シゲ子		
受付	岩根 栄子	高際 久子	鴇崎 守代
中高体連相談役	西村 雄希	小林 達也	

男子団体

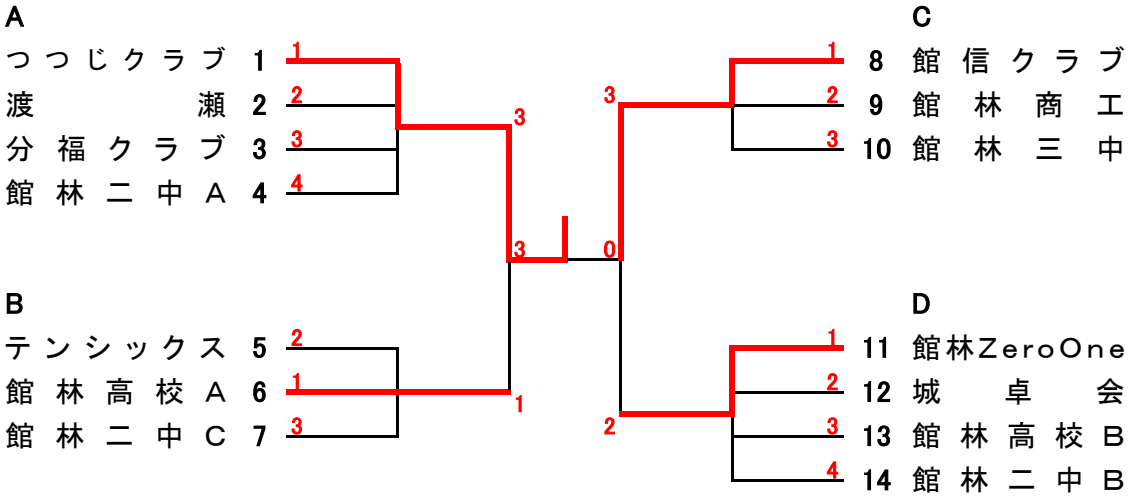
A
つつじクラブ 1
渡瀬 2
分福クラブ 3
館林二中A 4
B
テンシックス 5
館林高校A 6
館林二中C 7
C
8 館信クラブ
9 館林商工
10 館林三中
D
11 館林ZeroOne
12 城卓会
13 館林高校B
14 館林二中B

女子団体

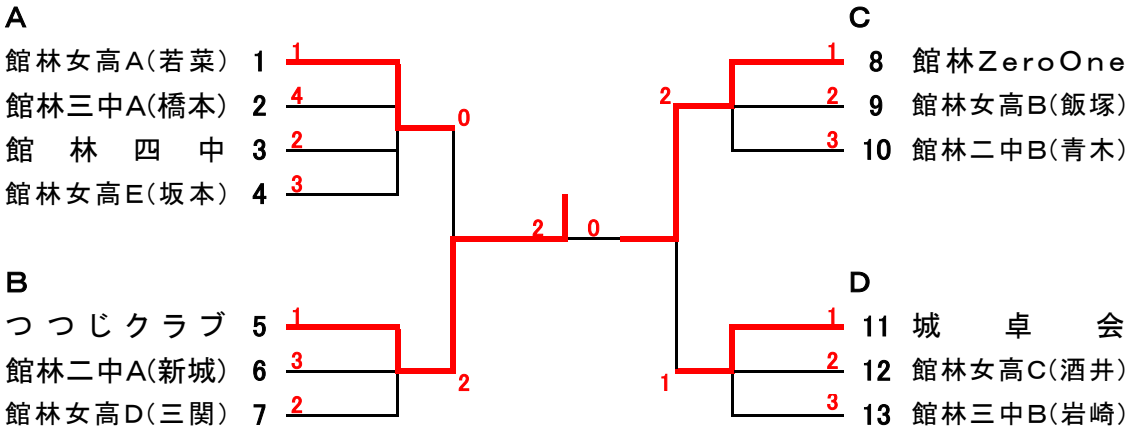
A
館林女高A(若菜) 1
館林三中A(橋本) 2
館林四中 3
館林女高E(坂本) 4
B
つつじクラブ 5
館林二中A(新城) 6
館林女高D(三関) 7
C
8 館林ZeroOne
9 館林女高B(飯塚)
10 館林二中B(青木)
D
11 城卓会
12 館林女高C(酒井)
13 館林三中B(岩崎)

一般男子シングルスNo.1

1	1	2	キ	
	瀬山	山田	齋藤（琉	
	テンシックス	館林商工	館林高校	
2	1	キ	2	
	鈴木	小川	松村	
	館林商工	館林高校	館信クラブ	
3	1	3	2	
	下山	肝付	由澤	
	館林高	渡瀬	館林商工	
4	1	2	3	
	和田	宮内	梅澤	
	つつじクラブ	城卓会	館林高校	
5	1	2	3	
	佐藤	齋藤（一	田沼	
	館林ZeroOne	館林高校	館林商工	
6	1	2	3	
	増田	太田	木村	
	館林高教員	館林ZeroOne	城卓会	
7	1	2	3	
	中里	飯塚	小松原	
	館信クラブ	館林高校	館林商工	
8	1	2	3	
	亀里	椎根	原	
	渡瀬	館林ZeroOne	館林商工	
9	1	キ	2	
	海老沼	内田	坂田	
	つつじクラブ	館林高校	館林商工	

No.1			No.2
増田	1	3	高際
館林高教員			つつじクラブ

一般男子シングルスNo.2

	1	2	3	
10	斎藤	加藤	深澤	
	館信クラブ	館林商工	館林高校	
	2	1	3	
11	飯島	奈良原	須永	
	城卓会	館林商工	岡野南	
	1	2	3	
12	水谷	松野	藤田	
	つつじクラブ	館林ZeroOne	館林商工	
	1	2	3	
13	榎本	篠木	渡邉	
	館林高校	テンシックス	館林商工	
	1	2	キ	
14	高際	蛭田	小林(維	
	つつじクラブ	城卓会	館林高	
	1	2	3	
15	駒形	中村	酒巻	
	館林ZeroOne	館林高	館林商工	
	1	3	2	
16	大田	小林(琉	大森	
	つつじクラブ	館林高校	館林商工	
	1	2	3	
17	安田	高野	橋本	
	館信クラブ	館林ZeroOne	館林商工	
	2	1	3	
18	山川	荒井	國分	
	館林商工	渡瀬	館林高	
	1	キ	2	
19	阿部	栗田	川島	
	テンシックス	館林高	館林商工	

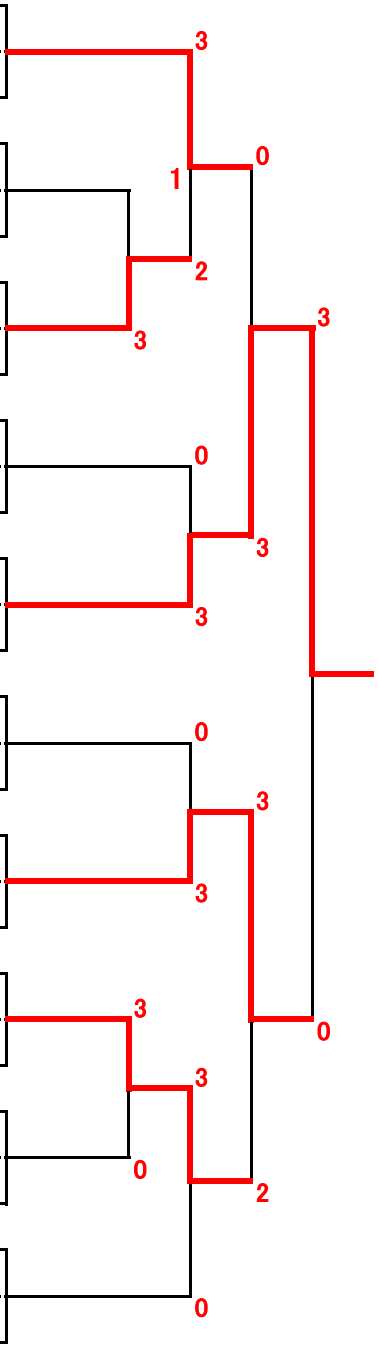

一般女子シングルス

	1	3	2	
1	山田	國井	西田	
	城卓会	館林女子高	館林女子高	
	1	2	3	
2	岡部	齋藤	坂本	
	つつじクラブ	館林女子高	館林女子高	
	1	2	3	
3	石塚	河上	赤坂	
	館林女子高	館林ZeroOne	館林女子高	
	1	2	3	
4	大月	酒井	長谷川	
	つつじクラブ	館林女子高	館林女子高	
	2	1	3	
5	中田	牛坂	飯島	
	館林ZeroOne	館林女子高	館林女子高	
	1	2	3	
6	若菜	鴇崎	多賀谷	
	館林女子高	城卓会	館林女子高	
	1	2	3	
7	米原	飯塚	猪瀬	
	つつじクラブ	館林女子高	館林女子高	
	1	2	3	
8	磯部	髙橋	三関	
	城卓会	館林女子高	館林女子高	

男子ベテランシングルス

	1	2	3	3
A	阿部	野辺沼	赤井	川上
	つつじクラブ	渡瀬	分福卓クラブ	分福卓クラブ
	1	2	3	
B	関根	横塚	落合	
	城卓会	分福卓クラブ	分福卓クラブ	

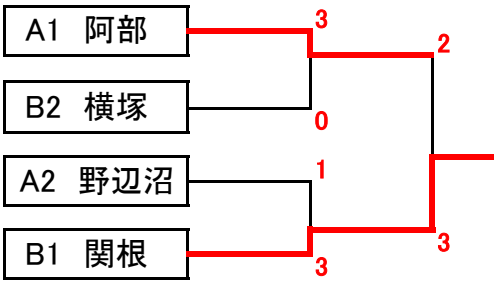

中学男子シングルス

	1	2	3	4
1	金子 館林四中	北村 館林二中	鈴木 館林二中	澁澤 館林三中
2	相場 館林二中	藤倉 館林三中	佐藤 館林二中	越澤 館林一中
3	渡辺 館林一中	相川 館林二中	田沢 館林二中	越澤 館林四中
4	野口 館林三中	荻原 館林一中	恩田 館林二中	真下 館林二中
5	田口 館林四中	田村 館林二中	下川 館林一中	坂本 館林二中
6	堀 館林二中	廣田 館林三中	飯塚 館林二中	加藤 館林一中
7	安路賀 館林三中	阿部 館林二中	小林 館林四中	高澤 館林二中
8	大澤 館林一中	河瀬 館林二中	堀江 館林二中	阿部 館林三中

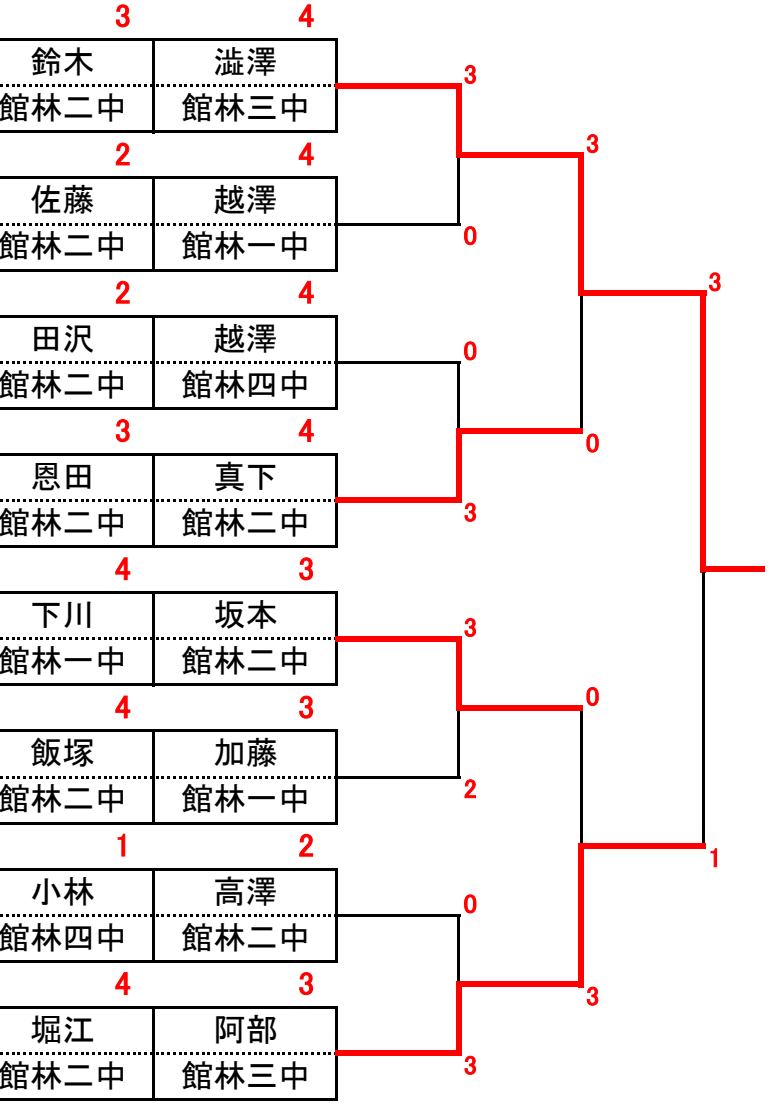

中学女子シングルス

	1	3	2	キ	
1	新城	藤崎	樋口	神村	3
	館林二中	館林四中	館林三中	館林四中	
	1	2	3		3
2	須永	望月	杉山		0
	館林一中	館林三中	館林二中		
	1	2	3		0
3	江崎	小林	増田		2
	館林二中	館林四中	館林一中		
	1	2	3		0
4	松井	武井	狩野		3
	館林四中	館林三中	館林一中		
	1	3	4	2	
5	山田	岩崎	川口	岩屋	3
	館林一中	館林三中	館林四中	館林二中	
	1	2	3		1
6	青木	石川	吉沢		1
	館林二中	館林四中	館林一中		
	1	2	3		3
7	橋本	梅澤	坂村		0
	館林三中	館林一中	館林四中		
	1	2	4	3	3
8	落合	篠原	金子	平井	3
	館林四中	館林二中	館林一中	館林三中	

ラージボール　男子シングルス

予選リーグ

	1	3	2	4	5
A	亀井	宮下	山森	石川	宮川
	館林リーグ	フレンドユウ館林	新宿新卓球	三野谷TTC	新宿新卓球
	3	1	2	5	4
B	渡辺	吉間	冠木	麦倉	岩崎
	館林卓球クラブ	三野谷TTC	フレンドユウ館林	新宿新卓球	フレンドユウ館林

試合順序　（　）は審判

①2－5（1）　②3－4（5）　③1－5（3）　④2－3（4）　⑤1－4（2）
⑥3－5（1）　⑦1－3（5）　⑧2－4（3）　⑨1－2（4）　⑩4－5（2）

決勝トーナメント

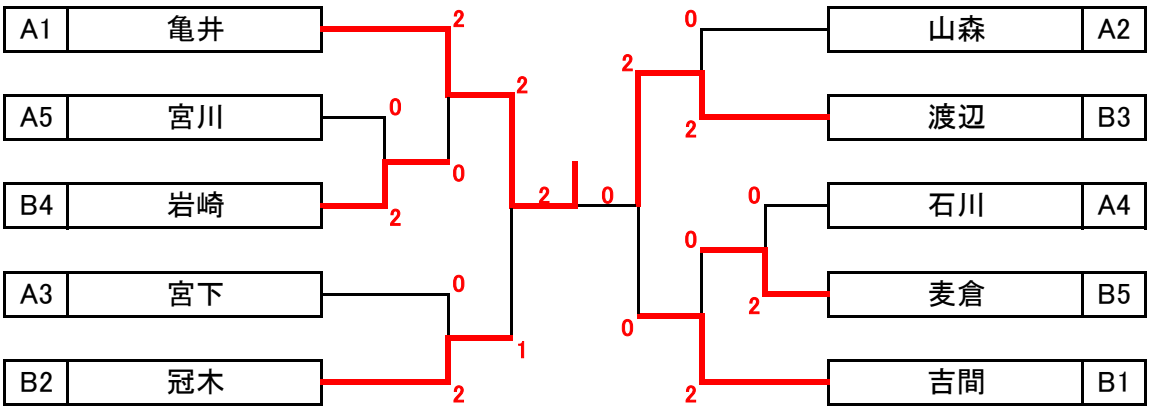

ラージボール　女子シングルス

予選リーグ

	1	2	3	4
A	田口	恩田	中里	岩沢
	フレンドユウ館林	三野谷TTC	新宿新卓球	新宿新卓球
	1	3	2	4
B	仙田	原	高柳	山口
	館林リーグ	新宿新卓球	フレンドユウ館林	三野谷TTC

試合順序　（　）は審判

①2－3（1）　②1－4（2）　③2－4（3）　④1－3（2）　⑤3－4（1）　⑥1－2（4）

決勝トーナメント

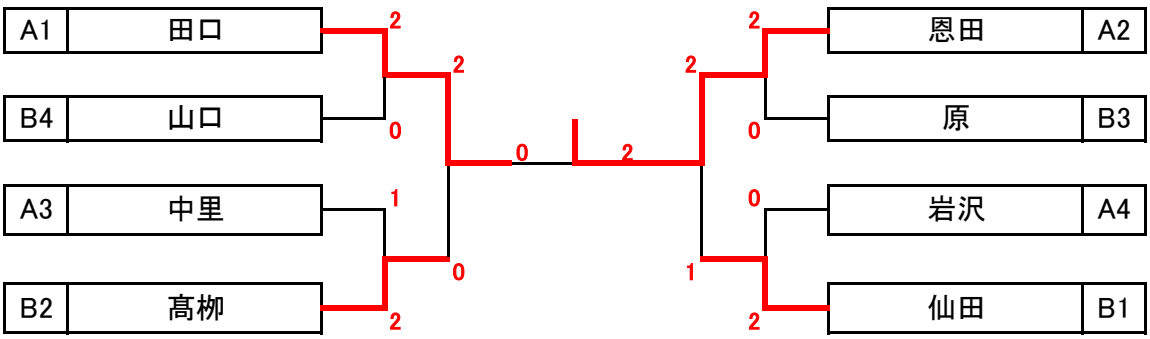

ラージボール　混合ダブルス

予選リーグ

	3	1	2	5	4
A	亀井・仙田	冠木・田口	麦倉・中里	石川・山口	篠崎・本澤
	館林リーグ	フレンドユウ館林	新宿新卓球	三野谷TTC	館林卓球クラブ

	1	2	3	4	5
B	渡辺・柏瀬	吉間・恩田	宮下・高柳	山森・原	宮川・岩沢
	館林卓球クラブ	三野谷TTC	フレンドユウ館林	新宿新卓球	新宿新卓球

試合順序　（　）は審判

①2－5（1）　②3－4（5）　③1－5（3）　④2－3（4）　⑤1－4（2）

⑥3－5（1）　⑦1－3（5）　⑧2－4（3）　⑨1－2（4）　⑩4－5（2）

決勝トーナメント

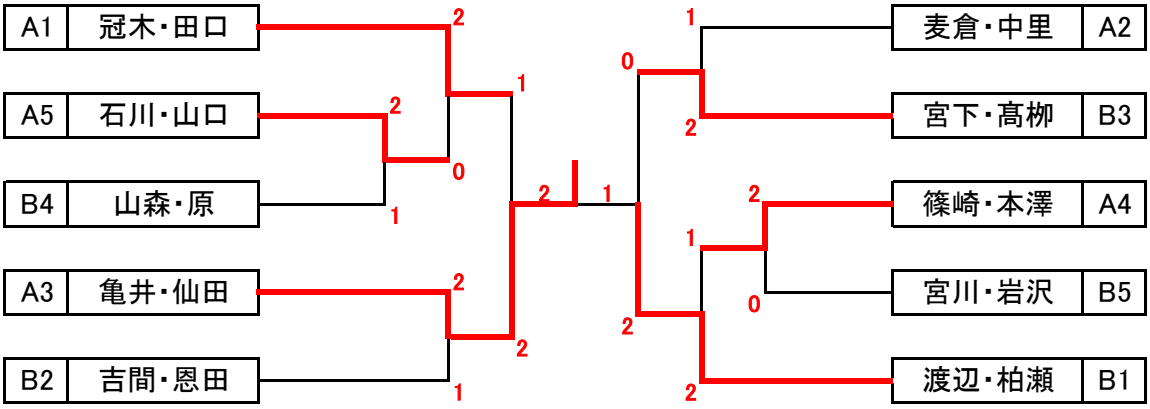

令和5年　館林市　春季市民卓球大会　成績表

会　場　　館林市　ダノン城沼アリーナ（城沼総合体育館）

開催日　　令和5年　4月16日(日)　　参加人数　165人

種目	優　勝	準　優　勝	第　三　位	
一般男子 単	高際　勇斗	増田　寛己	大田　卓実	瀬山　達彦
	つつじクラブ	館林高教員	つつじクラブ	テンシックス
一般女子 単	磯部　由季	石塚　帆菜	若菜　来美	岡部　悠奈
	城卓会	館林女子高	館林女子高	つつじクラブ
男子 団体	つつじクラブ	館信クラブ	館林高校A	館林ZeroOne
女子 団体	つつじクラブ	館林ZeroOne	館林女子高A	城卓会
中学男 単	金子　爽良	大澤　潤土	野口　侑輝	田村　莉月
	館林四中	館林一中	館林三中	館林二中
中学女 単	落合　凜乃	新城　佐菜	山田　彩楓	松井　萌衣
	館林四中	館林二中	館林一中	館林四中
ﾍﾞﾃﾗﾝ男 単	関根　弘	阿部　正之	野辺沼　輝二	横塚　実
	城卓会	つつじクラブ	渡瀬	分福卓球クラブ
ラージ男 単	亀井　仲治	渡辺　一敏	冠木　勉	吉間　常明
	館林リーグ	館林卓球クラブ	フレンドユウ館林	三野谷TTC
ラージ女 単	恩田　やす子	田口　雪枝	仙田　ミチヨ	髙柳　武子
	三野谷TTC	フレンドユウ館林	館林リーグ	フレンドユウ館林
ラージ 混複	亀井　仲治	渡辺　一敏	冠木　勉	宮下　芳之
	館林リーグ	館林卓球クラブ	フレンドユウ館林	フレンドユウ館林
	仙田　ミチヨ	柏瀬　順子	田口　雪枝	髙柳　武子
	館林リーグ	館林卓球クラブ	フレンドユウ館林	フレンドユウ館林

種目　一般男子シングルス

準決勝－1

瀬山	2	9 — 11 12 — 10 11 — 5 5 — 11 7 — 11	3	増田	館林高教員
テンシックス					

準決勝－2

高際	3	11 — 5 11 — 5 13 — 11	0	大田	つつじクラブ
つつじクラブ					

決勝戦

増田	1	7 — 11 5 — 11 11 — 7 5 — 11	3	高際	つつじクラブ
館林高教員					

種目　一般女子シングルス

準決勝－1

岡部	0	4 — 11 9 — 11 5 — 11	3	石塚	館林女子高
つつじクラブ					

準決勝－2

若菜	0	3 — 11 4 — 11 5 — 11	3	磯部	城卓会
館林女子高					

決勝戦

石塚	0	4 — 11 7 — 11 11 — 13	3	磯部	城卓会
館林女子高					

種目　中学男子シングルス

準決勝－1

金子	3	11 — 8 11 — 7 11 — 6	0	野口	館林三中
館林四中					

準決勝－2

田村	0	9 — 11 7 — 11 7 — 11	3	大澤	館林一中
館林二中					

決勝戦

金子	3	10 — 12 11 — 3 11 — 5 11 — 6	1	大澤	館林一中
館林四中					

種目　中学女子シングルス

準決勝－1

新城	3	11 — 5 11 — 6 11 — 7	0	松井	館林四中
館林二中					

準決勝－2

山田	1	6 — 11 11 — 9 10 — 12 6 — 11	3	落合	館林四中
館林一中					

決勝戦

新城	0	7 — 11 17 — 19 8 — 11	3	落合	館林四中
館林二中					