令和7年度全日本群馬県予選
10月12日（日）

ジュニア女子（1）

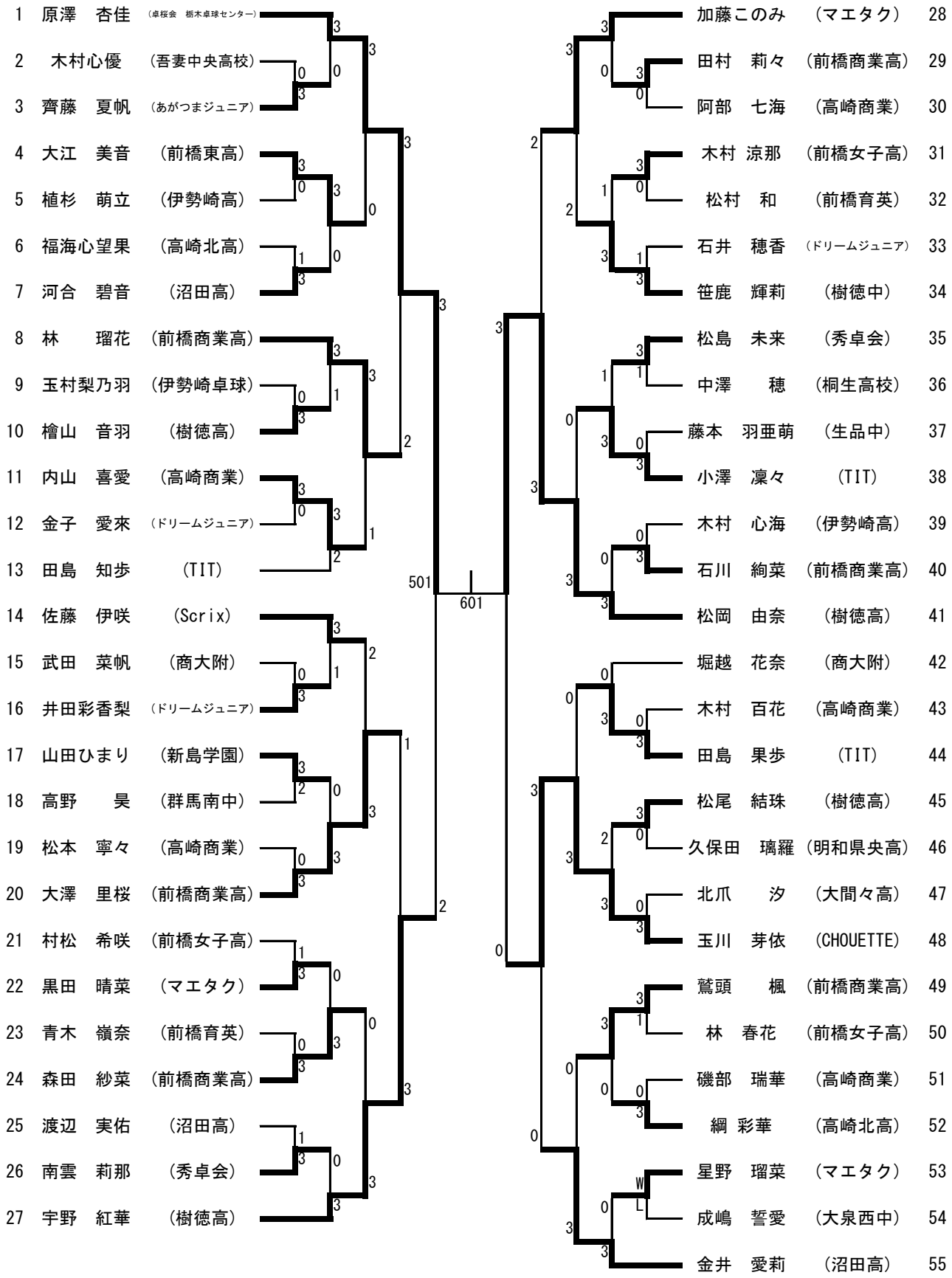

令和7年度全日本群馬県予選
10月12日（日）

ジュニア女子 (2)

56 井上　結楽　（沼田高）
57 関川　茉珠　（TIT）
58 野澤すみれ　（ドリームジュニア）
59 髙橋　柚羽　（前橋東高）
60 牛山　遥音　（大泉西中）
61 小見　愛華　（商大附）
62 林　佳穂　（CHOUETTE）
63 木暮　桃愛　（前橋商業高）
64 宮下　彩羽　（前橋女子高）
65 須賀　琴美　（伊勢崎高）
66 星野　叶菜　（マエタク）
67 竹内南々海　（高崎商業）
68 林　希　（伊勢崎ＴＴＣ）
69 武田　心羽　（樹徳高）
70 片桐　憐　（高崎商業）
71 大野　美柚　（新島学園）
72 黒田　紗来　（マエタク）
73 関　ひまり　（あがつまジュニア）
74 飯塚　彩羽　（伊勢崎高）
75 高橋　佳子　（前橋女子高）
76 原澤有里佳　（卓桜会　栃木卓球センター）
77 松本　結　（高崎商業）
78 戸丸唯　（吾妻中央高校）
79 本多　優奈　（沼田高）
80 樺澤　琴菜　（前橋商業高）
81 加部　杏奈　（高崎北高）
82 飯塚　愛依　（秀卓会）

602

83 髙橋　紅葉　（TIT）
84 菊池　麻耶　（商大附）
85 櫻井　良子　（前橋育英）
86 小林　桜綾　（大泉西中）
87 木村　凛　（明和県央高）
88 野澤さくら　（ドリームジュニア）
89 小板橋　羚南　（前橋商業高）
90 中澤　椿　（樹徳高）
91 河島　蒼　（前橋女子高）
92 千明　千響　（沼田高）
93 小谷原璃子　（あがつまジュニア）
94 須田美優奈　（高崎商業）
95 鷲頭　葵　（前橋商業高）
96 小林友海奈　（マエタク）
97 黒澤　美緒　（前橋商業高）
98 髙居　七海　（CHOUETTE）
99 内山　陽愛　（高崎商業）
100 清水心結　（吾妻中央高校）
101 代田　ひかり　（秀卓会）
102 石原　苺奈　（沼田高）
103 松島　凜歩　（樹徳高）
104 後藤　梓心　（ドリームジュニア）
105 金子　愛　（TIT）
106 粕川　栞　（伊勢崎卓球）
107 小林　瑠菜　（伊勢崎高）
108 松本　梨愛　（前橋女子高）
109 深津　織羽　（Scrix）